PRESENTED: LEVER CLOSED (DELIVERY CONDITION)
Dargestellt: Verriegelungshebel geschlossen (Auslieferungszustand)

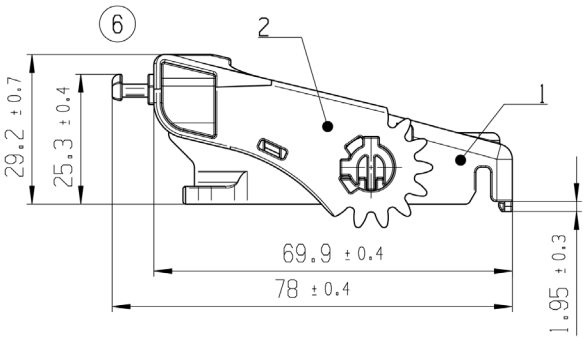

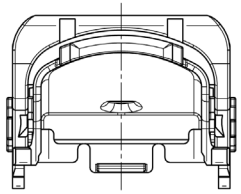

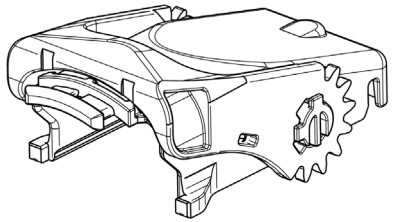

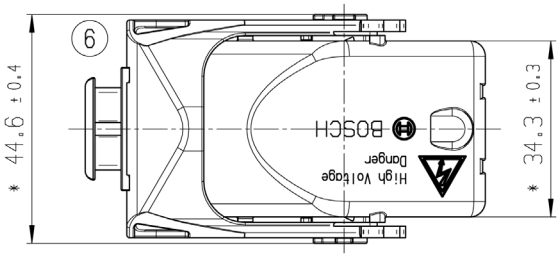

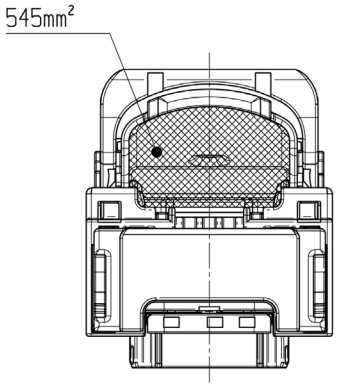

THEORETICAL MAXIMUM CROSS SECTION AT THE CABLE EXIT
Theoretisch max. Querschnitt am Kabelabgang

ITEM Pos.	DESIGNATION Benennung	ORDER NUMBER Bestell-Nr.	MATERIAL Stoff	COLOUR Farbe	REMARKS Bemerkungen
2	LEVER Hebel		PA 66 - GF 30	BLACK Schwarz	
1	COVER Deckel		PA 66 - GF 30	BLACK Schwarz	
	COVER UNIT Deckeleinheit	1 928 405 458	---------	-------	

PARTS MAY DIFFER IN NON-FUNCTIONAL DETAILS
FROM THE REPRESENTATION IN THIS DRAWING
Teile koennen in nicht funktionsrelevanten Details
von der Darstellung in der Zeichnung abweichen

*) INCIDENCE PERMITTED. DIMENSION VALID IN ASSEMBLED POSITION ON CONTACT HOUSING UNIT
*) Einfall zulaessig. Mass gilt im verbauten Zustand auf Kontakttraegereinheit

general tolerances for/Allgemeintoleranzen fuer		
lin. dim./L.-masse	radii/Radien	angles/Winkel
±0.5mm	±0.5mm	±5°
all linear dimensions in/ Alle Laengenmasse in		mm
drawing standard/ Zeichnungsstandard	ISO Standard	

Ind.	Change/Aend.	YYYYMMDD	Drawn/Gez.	Checked/Gepr.	Releas./Freig.	BWN	Resp. dept./Verantw. Abt.	Add. info./Zus. info.
06	REVISED	20151022	vbd5kor	mrm3kor	katlalc	2130	GS-AM/ENC	.
05	REVISED	20110303	sbtlkor	lux2si	.	2130	GS-AM/ENC	NX MIGRATION
04	REVISED	20090514	Hm	Lx	.	2130	GS-AM/ENC	.
01	NEW EDITION	20070314	Co	Co	lux2si	2130	GS-AM/ENC	.

Lang./Spr. en/de	Syst. UG	Wght./Gew. .	BOSCH	COVER UNIT DECKELEINHEIT	196-WAY 196-polig	Sheet/Bl. 1 / 1
		Scale/M.stab 1:1	OFFER DRAWING ANGEBOTSZEICHN.	Doc. type AGZ	1 928 A00 470	DP/TD 001 / Ind. 06 / Format A3
MNR .				Repl. for .	Repl. by .	

C1/NEM (04.2009) A3

© Robert Bosch GmbH. Alle Rechte vorbehalten, auch bzgl. jeder Verfuegung, Verwertung, Reproduktion, Bearbeitung, Weitergabe sowie fuer den Fall von Schutzrechtsanmeldungen.

© Robert Bosch GmbH. All rights reserved, also regarding any disposal, exploitation, reproduction, editing, distributing, as well as in the event of applications for industrial property rights.